BOSCH

Manual de Instruções

Refrigeradores Bosch
RB350 • RB410 • RB460

BOSCH
Eletrodomésticos

Sumário

1 Informações de Segurança

2 Instalação
- Embalagem
- Temperatura Ambiente
- Local de Instalação
- Ventilação
- Distanciadores Traseiros
- Instalação
- Porta Reversível
- Condições Elétricas
- Ligando o Produto

3 Conheça o Seu Refrigerador

Compartimento Refrigerador
- Termostato
- Regulagem de Temperatura
- Luminária/Troca de Lâmpada
- Ventilador interno "Dynamic Cooling"
- Elemento de Refrigeração Integrado
- Dreno
- Ajuste das Prateleiras
- Prateleira Multiuso
- Ajuste das Prateleiras da Porta
- Gaveta para Carnes e Frios
- Conjunto Gaveta para Legumes

Compartimento Freezer
- Ajuste das Prateleiras do Freezer
- Dreno
- Luminária
- Moldura com Aquecimento

4 Carregamento
- Congelamento

5 Descongelamento
- Descongelamento do Freezer

6 Limpeza
- Limpeza Interna
- Limpeza Externa

SAC

Serviço de Atendimento ao Consumidor

Se você tem alguma dúvida, problema ou sugestão a fazer, entre em contato com nosso Serviço de Atendimento. Ele está à sua disposição. É só ligar para

0••19 3897 2244

1 Informações de Segurança

Antes de ligar o aparelho, por favor, leia as instruções de operação e instalação cuidadosamente. Elas contêm importantes informações de como instalar, usar e manter o produto.

Conserve este Manual de Instruções, uma vez que ele poderá ser útil posteriormente.

O fabricante não se responsabilizará por eventuais defeitos no produto, se não forem respeitadas as informações a seguir:

- Nunca utilize um limpador a vapor para limpar o aparelho. O vapor pode entrar em contato com partes elétricas do aparelho e causar curto-circuito ou choques elétricos.
- Nunca use aparelhos elétricos dentro do produto.
- Não ligue um aparelho danificado. Na dúvida, contate o fornecedor ou o Serviço de Atendimento ao Consumidor.
- A segurança elétrica do aparelho somente pode ser garantida com o fio-terra do aparelho e da residência corretamente instalados.
- Para manutenção e limpeza do produto ou quando ocorrer algum defeito, desconecte-o da fonte de energia. Remova o plugue principal ou desligue o fusível. Não puxe o plugue pelo cabo.
- Reparos devem ser feitos somente por técnicos qualificados do serviço autorizado. Reparos não autorizados podem expor o usuário a sérios riscos.
- Garrafas que contêm bebidas alcoólicas devem ser bem fechadas e colocadas verticalmente no refrigerador. Nunca armazene produtos que contenham gases inflamáveis ou substâncias explosivas no aparelho.
- Não armazene medicamentos ou produtos químicos que possam contaminar os alimentos.
- Não danifique o aparelho com objetos pontiagudos ou cortantes. O gás de refrigeração pode causar danos aos olhos.
- Não cubra ou bloqueie as passagens de ar.
- Não se apóie nos painéis, gavetas ou portas.
- Não permita que crianças brinquem com o aparelho. Elas jamais devem sentar-se nas gavetas ou pendurar-se nas portas.

2
Instalação

Antes de ler as instruções, desdobre as últimas páginas com as Ilustrações e Figuras.

Este Manual refere-se a diversos modelos (RB350 / RB410 / RB460). Acessórios e detalhes nas ilustrações podem ser diferentes do seu produto.

Este Manual contém as informações necessárias para que você possa instalar e utilizar corretamente o seu refrigerador. Porém, você também pode contar com a qualidade de atendimento e confiabilidade Bosch para instalar o produto. Basta consultar a relação anexa da rede de serviços técnicos autorizados BSH Continental. Escolha o mais próximo de sua residência e solicite a instalação.

Embalagem
Antes de conectar o plugue do seu refrigerador à tomada elétrica, remova todas as fitas e limpe o produto (ver Capítulo 6, Limpeza).

Temperatura Ambiente
O seu refrigerador pode ser operado nas seguintes temperaturas ambientes:

Categoria Climática	T (Tropical)
Temperatura Ambiente	+18°C a +43°C

Local de Instalação
O produto deve ser instalado num ambiente seco e bem ventilado, não exposto ao sol e distante de fontes de calor, como por exemplo: fogões, aquecedores etc. Se a instalação próximo a fontes de calor for inevitável, observe as seguintes distâncias mínimas:
- 10cm de um fogão convencional a gás;
- 30cm de um fogão a lenha ou a carvão.

Se o aparelho for instalado próximo a outro refrigerador ou freezer, observe a distância mínima de 2cm para evitar condensação.

Atenção: Nunca use alvejante para limpar o piso do local de instalação. O produto pode danificar seu refrigerador.

Ventilação
Não obstrua as passagens de ar superior, laterais e traseira. Respeite as distâncias mínimas, conforme Fig. A

Distanciadores Traseiros
Instale os distanciadores traseiros para evitar que o produto encoste na parede. Fig. B

Instalação
O aparelho deve ficar firme e nivelado com o chão. Use os dois pés niveladores para compensar o desnível. (Fig. 38)
Para seu maior conforto, o produto vem equipado com roletes deslizantes na parte traseira, facilitando o deslocamento. Fig. C

Atenção: Utilize apenas os pés niveladores originais, que são fornecidos com o refrigerador. Peças não-originais podem comprometer o funcionamento do produto.

Porta Reversível (Figs. 16 e 30)
Você pode escolher o lado de abertura da porta do seu refrigerador. Recomendamos que a reversão seja realizada pelo Serviço Técnico Autorizado (vide relação anexa).

Condições Elétricas

Certifique-se de que a voltagem da sua residência coincide com a voltagem do seu aparelho.
O seu produto foi projetado para funcionar normalmente, dentro das variações das voltagens nominais conforme a tabela ao lado.

Tensão (V)	Mínima (V)	Máxima (V)
127	103	135
220	198	242

Obs.: O bom funcionamento do seu produto não pode ser garantido caso ocorram variações na rede elétrica maiores que as especificações da tabela ao lado.

Use sempre uma tomada elétrica exclusiva próximo ao local de instalação para ligar o seu refrigerador. A tomada deve estar ligada com um disjuntor ou fusível maior ou igual a 10A.
Para sua segurança, nunca use adaptadores para ligar vários aparelhos elétricos juntos em uma tomada (p. ex.: tipo "T" ou benjamins) e não use extensões.

Ligando o Produto

Conecte o plugue com a tomada e ligue o produto com o interruptor Liga/Desliga. (Fig. 3). Antes de carregar o refrigerador com alimentos, deixe-o funcionar vazio por um período de 2 a 4 horas na posição máxima do termostato. Em seguida, ajuste o termostato conforme sua preferência.
Fig. D

3

Conheça o seu Refrigerador

Características

1 Painel de Controle
2 Lâmpada Liga/Desliga
3 Tecla Liga/Desliga
4 Lâmpada "Dynamic Cooling"
5 Luminária do Freezer
6 Interruptor da Lâmpada do Freezer
7 Compartimento Freezer
8 Moldura com Aquecimento
9 Forma para Gelo
10 Container para Cubos de Gelo
11 Gavetas para Alimentos
12 Dreno do Freezer com Tampa
13 Suporte Frontal da Prateleira
14 Trava Traseira da Prateleira
15 Prateleiras do Freezer, sendo duas para os modelos RB460/RB410 e uma para o modelo RB350
16 Porta Reversível do Freezer com Fechamento Automático
17 Compartimento Refrigerador
18 Saída do Dreno do Freezer
19 Ventilador Interno "Dynamic Cooling"
20 Termostato
21 Luminária
22 Interruptor da Lâmpada
23 Prateleiras do Refrigerador
24 Prateleira Multiuso
25 Elemento de Refrigeração Integrado (Evaporador)
26 Dreno para Descongelamento Automático
27 Gavetas para Carnes e Frios, sendo duas para o modelo 460 e uma para os modelos 410/350
28 Tampa da Gaveta para Legumes
29 Gaveta para Legumes com Separador
30 Porta Reversível do Refrigerador com Fechamento Automático
31 Módulo Superior da Porta para Frios e Laticínios
32 Módulo da Porta com Porta-Ovos Removível
33 Módulo para Conservas e Diversos
34 Módulo para Garrafas
35 Protetor de Garrafas
36 Separador de Garrafas Deslizante
37 Painel Inferior
38 Pés Niveladores

ERRATA
Conheça o seu refrigerador
Item 11- Gaveta para alimentos sendo duas para os modelos RB 410/RB 460 e uma para o modelo RB 350

3

Conheça o seu Refrigerador

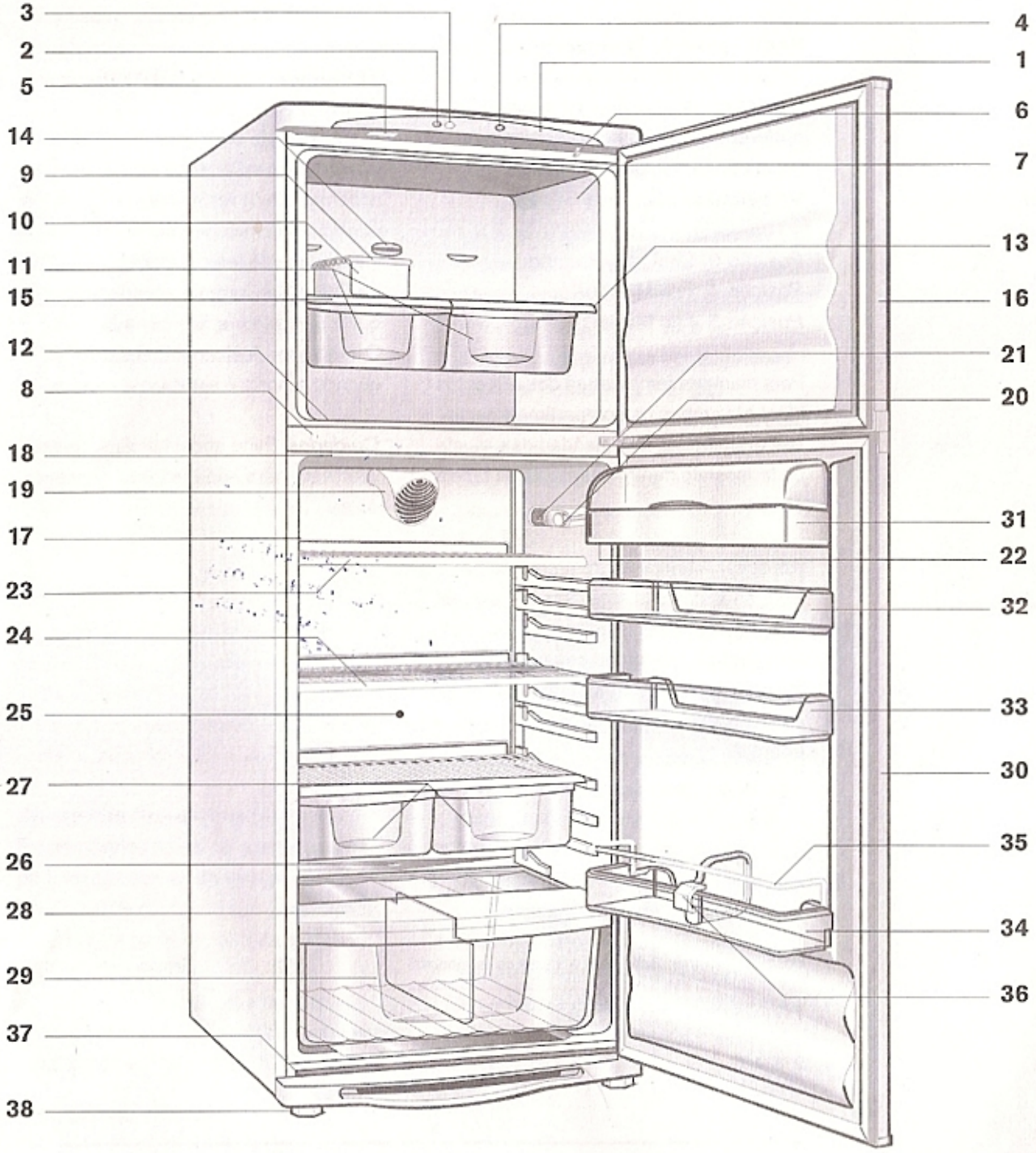

Compart. Refrigerador (Fig. 17)
Termostato (Fig. 20)
O seu produto possui um termostato integrado na luminária. O termostato controla a temperatura interna do produto e o descongelamento automático do compartimento refrigerador.

Regulagem de Temperatura
Regule a temperatura através do termostato de acordo com a sua preferência. Um número crescente na escala do termostato resulta em temperaturas mais frias. Fig. D

Posição 0 Desliga o Produto
Posição 1 Frio Mínimo
Posição 5 Frio Máximo

Para manter a temperatura dos alimentos ideal em ambos os compartimentos do seu refrigerador, recomendamos o ajuste do termostato dentro das faixas da tabela abaixo.

Atenção: A temperatura ambiente no local de instalação e o número de vezes que a porta é aberta influenciam a temperatura interna do seu produto. Procure ajustar o termostato a cada situação, assim você não desperdiça energia.

Luminária (Fig. 21)
Troca de Lâmpada
- Retire o plugue da tomada.
- Remova o protetor da lâmpada. Fig. E
- Substitua a lâmpada por outra equivalente (15W).
- Recoloque o protetor da lâmpada.

Ventilador Interno "Dynamic Cooling" (Fig. 19)
O seu produto possui um ventilador interno para maior eficiência e uniformidade de resfriamento e um melhor controle da umidade interna do compartimento refrigerador. Uma lâmpada no Painel de Controle acende toda vez que o ventilador está acionado.
O ventilador desliga automaticamente quando a porta é aberta.

Cuidados: Evite encostar alimentos no ventilador para não obstruir a passagem de ar.

Posições recomendadas para o ajuste do termostato	Temperatura ambiente
1 |2 |3 |4 |5	até 24°C
2 |3 |4 |5	de 25°C a 32°C
3 |4	acima de 32°C

Elemento de Refrigeração Integrado (Fig. 25)
Para maior higiene e fácil limpeza, o elemento de refrigeração (evaporador) é integrado na parede traseira do compartimento refrigerador. Esta área é resfriada para transferir o calor dos alimentos para fora do produto. É normal a formação, nesta área, de uma camada fina de gelo. Durante o descongelamento automático esta camada de gelo derrete, a água escoa pelo dreno para um recipiente fora do produto e evapora.

Cuidados:
- Evite encostar alimentos na parede traseira porque podem congelar.
- Não utilize objetos pontiagudos ou cortantes para limpeza, pois podem danificar o produto.

Dreno (Fig. 26)
A água do descongelamento escoa pelo dreno para um recipiente fora do produto e evapora. Fig. F

Cuidados:
- Mantenha o dreno sempre limpo.
- Para limpá-lo, use apenas meio copo de água morna.
- Estando entupido, utilize o limpador do dreno para desobstruí-lo. Fig. F

Ajuste das Prateleiras (Fig. 23)
Existem vários níveis de ajuste para as prateleiras internas do refrigerador. Faça o ajuste conforme sua necessidade.
- Levante a parte traseira da prateleira e puxe-a para frente. Fig. G1
- Para colocar a prateleira de forma inclinada, posicione a parte frontal em um nível superior do trilho. Fig. G2

Atenção: Nunca forre as grades da prateleira com toalhas etc., pois isto prejudica a circulação do ar.

Prateleira Multiuso (Fig. 24)
A prateleira multiuso permite mais flexibilidade no armazenamento de alimentos. Você pode utilizá-la de três formas:
- prateleira padrão;
- prateleira dobrada;
- duas prateleiras com meia profundidade.

- Levante a parte traseira da prateleira e puxe-a para frente. Dobre a parte traseira para frente sobre a parte frontal e recoloque-a. Assim você ganha espaço para garrafas ou recipientes altos na frente dela. Fig. H1
- Outra possibilidade é utilizar como duas prateleiras pequenas. Para isso, retire as presilhas e coloque as prateleiras pequenas nos locais desejados. Fig. H2

Ajuste das Prateleiras da Porta
Existem vários níveis de ajuste para as prateleiras da porta do refrigerador. Faça o ajuste conforme sua necessidade.
- Para removê-las, segure firmemente nas laterais e puxe-as para cima.
- Para reposicioná-las, inverta a operação, empurrando-as para baixo. Fig. I
- Para ajustar o separador deslizante de garrafas, mova-o para a esquerda ou para a direita, conforme necessário.
- Para ajustar o protetor de garrafas, segure firmemente pelas laterais, puxe-o para cima e reposicione-o nos orifícios em que se ajuste melhor.

Gaveta para Carnes e Frios (Fig. 27)

- Para melhor aproveitamento de espaço e melhor funcionamento do produto, coloque a prateleira com as gavetas para carne no terceiro trilho de baixo para cima.

Conjunto Gaveta para Legumes (Figs. 28 e 29)

- Para remover o conjunto, primeiro retire totalmente a gaveta e, depois, a tampa.
- Utilize o separador para distribuir melhor os alimentos.

Compartimento Freezer (Fig. 7)

Ajuste das Prateleiras do Freezer

- Para ajustar a posição da prateleira conforme a sua necessidade, retire a gaveta puxando-a totalmente para frente. (Fig. 11)
- Incline a parte frontal da prateleira e puxe-a para frente até destravar a parte traseira.
- Coloque a prateleira no nível desejado; posicione a sua parte traseira no encaixe e pressione até ela ser travada. (Fig. 14)
- Abaixe a parte frontal da prateleira sobre o apoio frontal e recoloque a gaveta. Fig. J

Dreno (Fig. 12)

- No descongelamento manual do compartimento freezer a água escoa pelo dreno para um recipiente (p. ex., gaveta para carne) colocado na prateleira superior dentro do refrigerador. Fig. K

Cuidados: Mantenha o dreno sempre tampado e somente abra-o para o descongelamento manual do compartimento freezer.

Luminária (Fig. 5)

Troca da Lâmpada do Freezer

- Solicite a troca ao Posto de Serviço Técnico Autorizado mais próximo de sua residência.

Moldura com Aquecimento (Fig. 8)

A moldura do compartimento freezer é aquecida para evitar a condensação de água na parte externa do produto.
A temperatura da moldura varia em função do calor retirado de dentro do produto.

Atenção: O seu produto contém a Etiqueta Nacional de Consumo de Energia (ENCE), indicando as faixas de consumo de energia. Você poderá removê-la.

- Procure colocar os alimentos embalados ou cobertos, para a conservação do aroma, da cor e da umidade.
- Deixe espaço entre os alimentos para circulação de ar frio.
- Evite manter as portas abertas por muito tempo, para que não haja saída de ar de dentro do refrigerador. É preferível que você abra e feche as portas várias vezes.
- Para melhor conservação de verduras e legumes, coloque-os em sacos plásticos e armazene-os dentro da gaveta de legumes.
- Deixe alimentos quentes esfriarem antes de colocá-los no refrigerador ou no freezer.

Congelamento

- Coloque os alimentos em embalagens apropriadas para o congelamento.
- Utilize sempre alimentos frescos e em bom estado.
- Ao colocar alimentos mornos para congelamento, evite encostá-los nos alimentos já congelados.
- Não guarde frascos, garrafas ou latas com líquidos no freezer, pois podem estourar.
- Não recongele um alimento já descongelado.

Alimentos não apropriados para o congelamento:

- Ovos com casca
- Maionese
- Creme de leite
- Legumes e verduras cruas
- Cebolas
- Garrafas com líquidos
- Latas

Em caso de falta de energia elétrica, procure não abrir as portas e não recongele alimentos que tenham sido descongelados.

Alimentos Próprios para o Congelamento	Tempo de Conservação
Embutidos, Peixes, Refeições Prontas e Bolos	2 a 6 Meses
Queijos, Aves, Suínos e Ovinos	4 a 8 Meses
Vegetais, Frutas, Carnes Bovinas e Silvestres	6 a 12 Meses

5
Descongelamento

O compartimento refrigerador foi programado para descongelar automaticamente, evitando o trabalho constante de limpar e enxugar. Você não precisa se preocupar, pois a água proveniente do descongelamento é encaminhada para um recipiente fora do produto e evapora.

Descongelamento do Freezer

O descongelamento do compartimento freezer deve ser feito sempre que o gelo ultrapassar 1cm de espessura ou pelo menos uma vez por ano.
O descongelamento deve ser feito, preferencialmente, quando houver poucos alimentos no freezer.

Para fazer o descongelamento do freezer:

- Desligue a tecla Liga/Desliga e retire o plugue da tomada. (Fig. 3)
- Retire os alimentos do interior do compartimento freezer e guarde-os no compartimento refrigerador (p. ex., gaveta para legumes) ou em caixas de isopor ou de papelão fora do produto.
- Remova todos os acessórios internos do compartimento freezer.
- Coloque um recipiente – p. ex., gaveta para carnes – (Fig. 27) sobre a prateleira superior do compartimento do refrigerador e retire a tampa do dreno existente no compartimento freezer. Fig. K
- Para diminuir o tempo de descongelamento, deixe a porta do compartimento freezer aberta. Mantenha a porta do refrigerador fechada.
- Limpe o compartimento interno e os acessórios com um pano umedecido em solução de bicarbonato de sódio e água morna (1 colher de sopa para cada litro d'água). Em seguida, enxugue-os cuidadosamente.
- Recoloque os acessórios internos e a tampa do dreno, feche a porta, conecte o plugue com a tomada e ligue o produto.
- Antes de carregar o freezer com alimentos, deixe-o funcionar vazio por um período de 1 hora na posição máxima do termostato. Em seguida, ajuste o termostato conforme sua preferência.

Atenção:

- Não utilize objetos metálicos ou pontiagudos para raspar o gelo. Eles podem danificar seu refrigerador.
- Não use água fervendo ou aquecedores elétricos para acelerar o descongelamento.
- Não lave os acessórios na máquina de lavar louças.

Limpeza Interna

- Desligue a tecla Liga/Desliga e retire o plugue da tomada. (Fig. 3)
- Retire os alimentos do refrigerador, começando pelos da porta.
- Remova todos os acessórios internos.
- Limpe o compartimento interno e os acessórios com um pano umedecido em solução de bicarbonato de sódio e água morna (1 colher de sopa para cada litro d'água). Enxugue-os cuidadosamente. Não lave os acessórios na máquina de lavar louças.
- Recoloque os acessórios internos, coloque o plugue na tomada e ligue a tecla Liga/Desliga. (Fig. 3)
- Antes de carregar o refrigerador com alimentos, deixe-o funcionar vazio por um período de 2 a 4 horas na posição máxima do termostato.
- Recoloque os alimentos, deixando os da porta por último.
- Após o carregamento, regule o termostato na posição mais adequada. Siga as orientações para "Regulagem de Temperatura" do Capítulo "Conheça o Seu Refrigerador".

Limpeza Externa

- Desligue a tecla Liga/Desliga e retire o plugue da tomada. (Fig. 3)
- Utilize água e sabão neutro para a limpeza. Enxugue cuidadosamente.
- Limpe o condensador a cada 6 meses, usando aspirador de pó ou espanador. Fig. L

Importante: Tanto para a limpeza interna como para a externa, nunca utilize produtos químicos como álcool puro, alvejantes, solventes, desinfetantes, querosene, gasolina, vinagres puros, óleos, ácidos, abrasivos e produtos contendo amoníaco.
A limpeza também é recomendável antes de ligar o aparelho, para eliminar odores.

7

Dicas e Precauções

- Ao sair de férias por períodos curtos, deixe o refrigerador no ajuste normal do termostato. Retire apenas os alimentos perecíveis, pois sempre pode haver falta de energia prolongada.
- Ao sair de férias por períodos superiores a um mês, retire todos os alimentos, limpe o refrigerador e deixe-o desligado com a porta entreaberta.
- Não permita que crianças brinquem com o produto ou com sua embalagem, evitando acidentes.
- Não coloque os dedos nas paredes do freezer ou no gelo recém-retirado do freezer, pois podem causar queimaduras.
- Verifique se o ar pode circular livremente no condensador (parte traseira do produto) para cima, pois isto é importante para o bom desempenho do aparelho. Objetos pendurados no condensador ou obstruindo a passagem de ar aumentam o consumo de energia. Fig. L

Dicas de Conservação de Energia

- Evite manter as portas abertas por muito tempo. É preferível que você abra e feche várias vezes para retirar ou repor alimentos.
- Gelo é um isolante térmico. Excesso de gelo prejudica o bom desempenho do produto e aumenta o consumo de energia. Faça o descongelamento conforme descrito neste Manual.
- Não coloque alimentos quentes no refrigerador ou freezer. Deixe sempre eles esfriarem fora do produto antes de colocá-los para conservar.
- Armazene alimentos em embalagens apropriadas, como, por exemplo, sacos plásticos ou recipientes com tampas.
- Não forre as prateleiras com toalhas, pois isso prejudica a circulação de ar interna.
- Mantenha o condensador (parte traseira do produto) sempre limpo e desobstruído. Fig. L
- Verifique periodicamente se as portas estão fechando completamente e se não há entrada de ar para o freezer ou refrigerador.
- Procure instalar o produto num ambiente fresco, seco e bem ventilado.
- Não o deixe exposto ao sol nem próximo a fontes de calor, como por exemplo: fogões, aquecedores etc.

Ruídos Normais de Operação

- Um som de "zumbido" indica que o compressor (motor) está operando. Pode ficar mais alto quando o motor está ligando.
- Sons de "borbulho" e "escoamento" são causados pelo gás refrigerante quando este flui pelos tubos.
- Um som de "click" é ouvido quando o termostato liga e desliga o compressor.

8 Problemas e Soluções

Problemas	Procedimentos (**Verifique se:**)
O refrigerador não liga	Há falta de energia O plugue não está conectado O fusível da residência está queimado ou o disjuntor está desligado O termostato está na posição 0 O interruptor Liga/Desliga está desligado
Refrigeração insuficiente	O termostato não está adequadamente ajustado Existe excesso de gelo no freezer Há excesso de alimentos ou objetos obstruindo a circulação do ar Existe excesso de sujeira no condensador As portas não estão fechando completamente ou há entrada de ar para o freezer ou refrigerador A voltagem da tomada está fora da tolerância especificada para o produto
Ruídos anormais	O produto não está bem nivelado Os acessórios não estão bem acomodados O produto toca na parede ou em outros aparelhos
Umidade interna	*Obs.:* Isto é normal em climas muito úmidos O dreno está entupido A porta não está bem vedada O produto não está bem nivelado
Lâmpada não acende	A lâmpada está queimada
O compressor não desliga	As portas não estão bem fechadas As portas estão sendo abertas muitas vezes ou por períodos prolongados A temperatura ambiente está muito alta e o termostato está ajustado na posição máxima Há excesso de sujeira no condensador
Odores no gabinete	Existem alimentos descobertos Há alimentos estragados
Alimentos muito secos	Os alimentos não estão bem embalados
Porta não abre	A porta foi fechada pouco tempo antes *Obs.:* Aguarde de 1 a 2 minutos para abri-la novamente devido à formação de vácuo no interior do produto

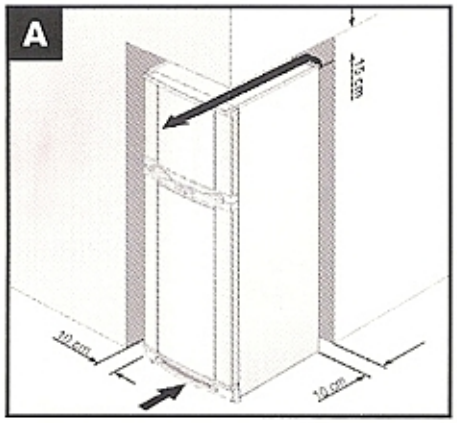
A
10 cm
10 cm

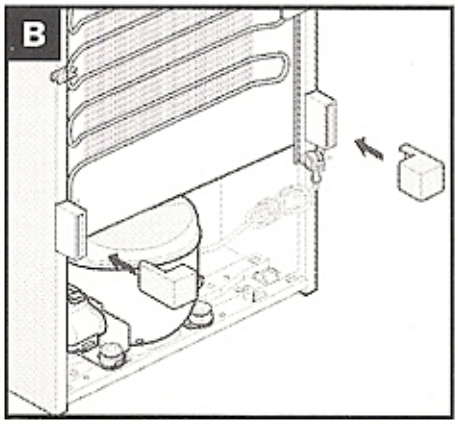
B

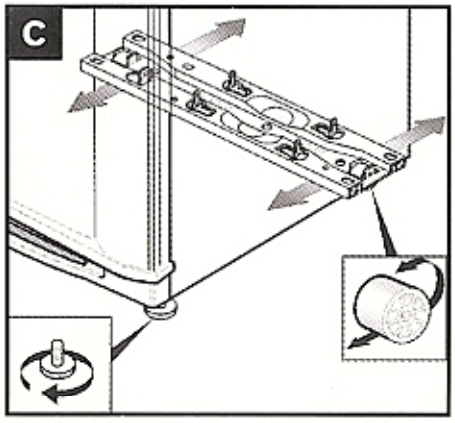
C

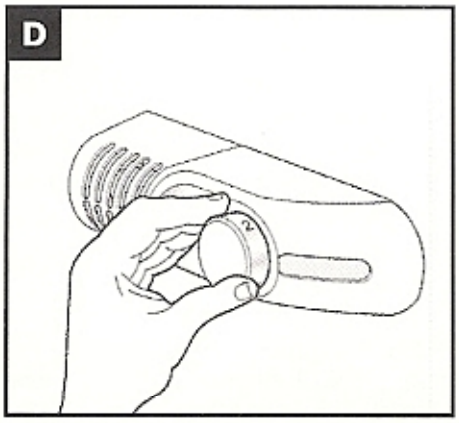
D

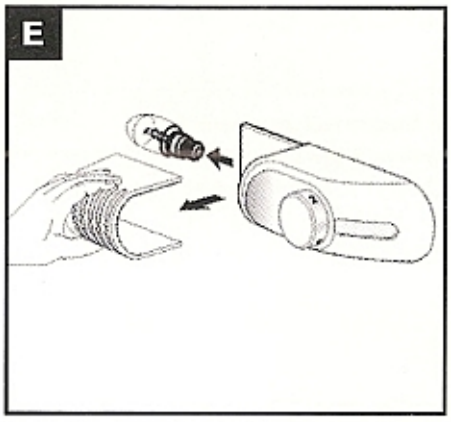
E

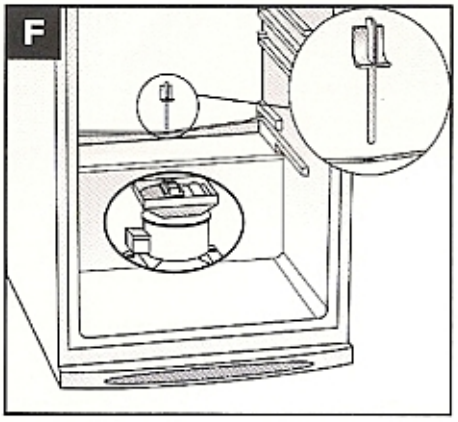
F

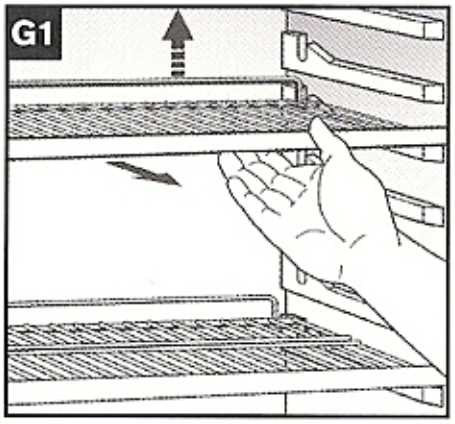
G1

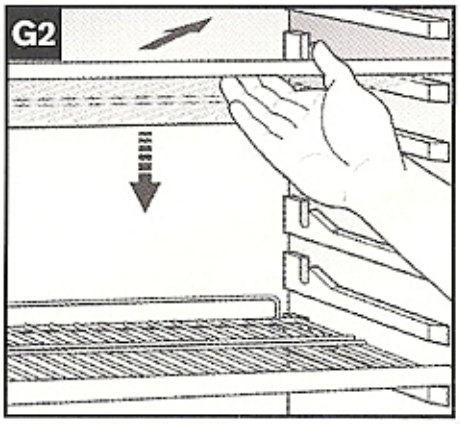
G2

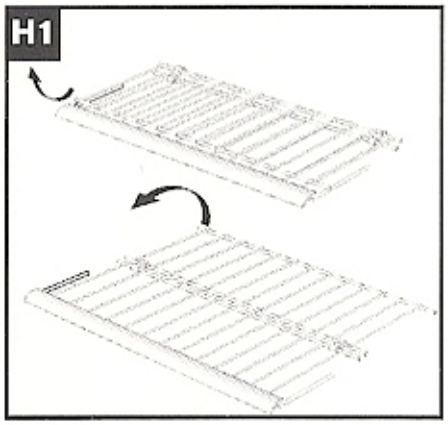
H1

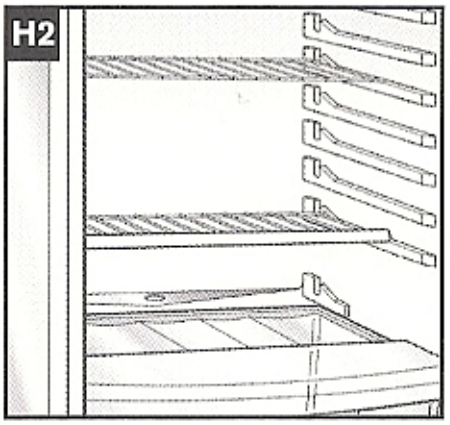
H2

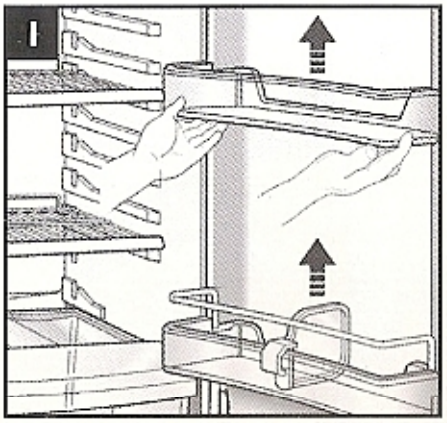
I

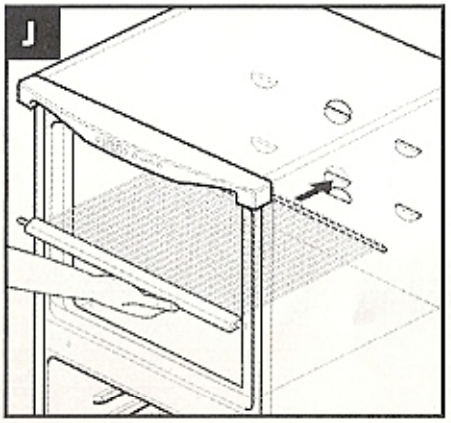
J

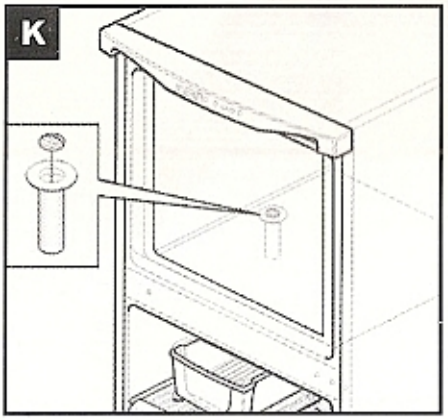
K

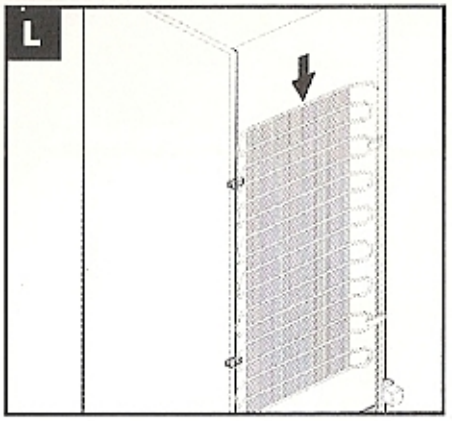
L

9 Especificações Técnicas

Modelo	RB350	RB410	RB460
Tipo de degelo do compartimento refrigerador	Automático	Automático	Automático
Tipo de degelo do compartimento freezer	Manual	Manual	Manual
Altura mínima (mm)	1700	1700	1850
Largura (mm)	595	695	695
Profundidade com porta aberta (mm)	1166	1266	1266
Profundidade com porta fechada (mm)	650	650	650
Peso líquido (kg)	63	71	74
Potência da lâmpada (W)	15	15	15
Freqüência (Hz)	60	60	60
Tensão (V)	127 ou 220	127 ou 220	127 ou 220
Capacidade líquida total (l)	337	400	445
Capacidade líquida do compart. refrigerador (l)	252	256	301
Capacidade líquida do compart. freezer (l)	85	144	144
Classificação do compart. freezer	3 estrelas	3 estrelas	3 estrelas

Obs.:
Cálculo de volume conforme Norma ISO 7371.

10

Certificado de Garantia

Válido somente quando acompanhado do comprovante de aquisição do produto.
A BSH Continental Eletrodomésticos Ltda., nesta e na melhor forma de direito, certifica ao Consumidor estar entregando um produto para uso doméstico em perfeitas condições e adequado aos fins a que se destina. Todo e qualquer defeito de fabricação poderá ser reclamado dentro do prazo de 90 (noventa) dias da data de entrega do produto, nos termos da Lei nº 8.078, de 11 de setembro de 1990.
A confiança que tem na qualidade de seus produtos permite à BSH Continental Eletrodomésticos Ltda. conceder, ainda, e concomitantemente à garantia legal de adequação do produto aos fins a que se destina, uma cobertura adicional sobre seus componentes, pelo prazo de 1 (um) ano, igualmente contado a partir da data de entrega do produto, a ser comprovada pelo Consumidor, ou, não existindo essa comprovação, a partir da data de emissão da Nota Fiscal/Comprovante de Aquisição.
No entanto, não estão abrangidas por essa cobertura adicional de 1 (um) ano, mas tão-somente pela garantia legal de 90 (noventa) dias, a reposição dos plásticos e das lâmpadas, além das despesas com o transporte do produto, caso seja necessária sua remoção para reparos no Serviço Técnico Autorizado.
Resultarão nula a garantia e sem efeito a cobertura concedida, se o produto:

- Sofreu dano provocado por acidente, agente da natureza, uso indevido ou maus-tratos.
- Foi instalado em rede elétrica imprópria, ou mesmo em desacordo com quaisquer das instruções de instalação descritas no presente Manual.
- Não tiver sido operado em condições normais (de acordo com o Manual de Instruções).
- Não foi utilizado para os fins a que se destina (uso doméstico).
  Atenção: Durante o período em que é garantido ao Consumidor o direito de reclamar de qualquer defeito de fabricação (90 dias), não serão cobradas taxas de visita no atendimento domiciliar.
- No prazo de cobertura adicional, somente serão cobradas as visitas para atendimento domiciliar em locais onde não exista Serviço Técnico Autorizado (conforme instruções constantes neste Manual) ou que estejam fora do perímetro urbano.
- É necessário que no local de instalação haja uma tomada de força exclusiva para o refrigerador.
- Caso seja necessária a utilização de materiais que não acompanham o produto, bem como a instalação e a mão-de-obra específica para a preparação do local de instalação, as despesas decorrentes serão de inteira responsabilidade do Consumidor (ver detalhes no Manual de Instruções).
- O Serviço Técnico Autorizado poderá prestar esses serviços, mediante a aprovação de um orçamento prévio pelo Consumidor.
- A etiqueta de identificação do produto (colocada na sua parte traseira) somente poderá ser retirada pelo profissional do Serviço Técnico Autorizado.
- A BSH Continental Eletrodomésticos Ltda. reserva-se o direito de alterar o produto, sem prévio aviso.

Recomendações:

- Para sua segurança e conforto, e para melhor desempenho deste produto, recomendamos que a instalação seja feita pelo Serviço Técnico Autorizado.
- Leia o Manual de Instruções antes de instalar, operar o produto e sempre que tiver dúvida.
- Caso o produto apresente defeito, procure imediatamente o Serviço Técnico Autorizado ou ligue para o Serviço de Atendimento ao Consumidor.
- Não permita que pessoas não autorizadas efetuem reparos, evitando a perda da garantia, como também assegurando que o produto se mantenha em perfeitas condições de uso. Garanta sua satisfação e conforto.
- Mantenha a Nota Fiscal/Comprovante de Aquisição do produto sempre junto com o Manual de Instruções.

Importante: A BSH Continental Eletrodomésticos Ltda. tem mais de 500 Postos de Serviços Técnicos Autorizados em todo o Brasil.
Caso necessário, contate um deles. Consulte a listagem anexa.

www.boscheletrodomesticos.com.br

SAC
Serviço de Atendimento ao Consumidor
0••19 3897 2244

0 000 003 022 / Rev. 01

BOSCH
Eletrodomésticos

BSH Continental Eletrodomésticos Ltda.
Rua Sarapuí 164 Mooca
03123-900
São Paulo SP Brasil
www.boscheletrodomesticos.com.br